NÁVOD NA INSTALACI A POUŽITÍ
INSTRUKCJA MONTAŻU I OBSŁUGI

GRILOVACÍ DESKY PLYNOVÉ
PŁYTY GRILOWE

FTH - 30 G / FTR - 30 G / FTH - 60 G / FTHR - 60 G/ FTH - 90 G /
FTHR - 90 G / FTHC - 30 G /
FTRC - 30 G / FTHC - 60 G / FTHRC - 60 G / FTHC - 90 G / FTHRC - 90G

OBSAH

PROHLÁŠENÍ O SOULADU S NORMAMI 3

TECHNICKÁ DATA 3

KONTROLA OBALU A ZAŘÍZENÍ 4

UMÍSTĚNÍ 4

BEZPEČNOSTNÍ OPATŘENÍ Z HLEDISKA POŽÁRNÍ OCHRANY PODLE ČSN 061008 ČL. 21 5

INSTALACE 6

KONTROLA NASTAVENÍ PŘÍSTROJE NA DRUH PLYNU 7

NÁVOD K POUŽITÍ 8

ČIŠTENÍ A ÚDRŽBA 9

ROZMĚROVÝ OBRÁZEK 10

PROHLÁŠENÍ O SOULADU S NORMAMI

Výrobce prohlašuje, že přístroje jsou v souladu se směrnicí evropského parlamentu a rady 2009/142/ES (nařízením vlády 22/2003), zákonem č.22/1997 Sb. a č. 258/2000 Sb. o ochraně veřejného zdraví, vyhláškou MZ č. 38/2001 Sb. a příslušnými nařízeními vlády. Instalace musí být uskutečněna s ohledem na platné normy.

Pozor, výrobce se vzdává jakékoli odpovědnosti v případě přímých i nepřímých poškození, které se vztahují ke špatné instalaci, nesprávným zásahem nebo úpravami, nedostatečnou údržbou, nesprávným používáním, a které jsou eventuálně způsobeny jinými příčinami, jež uvádí body uvedené v podmínkách prodeje. Tento spotřebič je určen pouze pro odborné používání a musí být obsluhován kvalifikovanými osobami. Části, které byly po nastavení zajištěny výrobcem nebo pověřeným pracovníkem, nesmí uživatel přestavovat.

TECHNICKÁ DATA

Štítek s technickými údaji je umístěn na boku či zadním panelu přístroje. Před instalací si prostudujte schéma zapojení v přiloženém návodu.

Typ výrobku	Rozměr (cm)	Výkon (kW)	Rozměr pr. plochy (cm)	Připojení plynu (Ø)	Povrch desky
FTH - 30 G	33 x 60 x 22 v	4,0	32,5 x 48	1/2“	hladký
FTHC - 30 G	33 x 60 x 22 v	4,0	32,5 x 48	1/2“	hladký / CHROM
FTR - 30 G	33 x 60 x 22 v	4,0	32,5 x 48	1/2“	rýhovaný
FTRC - 30 G	33 x 60 x 22 v	4,0	32,5 x 48	1/2“	rýhovaný / CHROM
FTH - 60 G	66 x 60 x 22 v	8,0	65 x 48	1/2“	hladký
FTHC - 60 G	66 x 60 x 22 v	8,0	65 x 48	1/2“	hladký / CHROM
FTHR - 60 G	66 x 60 x 22 v	8,0	65 x 48	1/2“	1/2 hladká 1/2 rýhovaná
FTHRC - 60 G	66 x 60 x 22 v	8,0	65 x 48	1/2“	1/2 hladká 1/2 rýhovaná CHROM
FTH - 90 G	99 x 60 x 22 v	12,0	97 x 48	1/2“	hladký
FTHC - 90 G	99 x 60 x 22 v	12,0	97 x 48	1/2“	hladký / CHROM

TECHNICKÁ DATA HOŘÁKŮ

Hořák max 4,0 kW	**12,8 kWh/kg G 30 BUTAN 30 mbar**	**12,8 kWh/kg G 31 PROPAN 37 mbar**	**9,45 kWh/m3 st G 20 Z. PLYN 20 mbar**
Tryska hořáku pr. 1/100 mm	87	87	135
Spotřeba plynu	0,546 kg/h	0,546 kg/h	0,74 m3/h

Hořák max 2x 4,0 kW	**12,8 kWh/kg G 30 BUTAN 30 mbar**	**12,8 kWh/kg G 31 PROPAN 37 mbar**	**9,45 kWh/m3 st G 20 Z. PLYN 20 mbar**
Tryska hořáku pr. 1/100 mm	2x 87	2x 87	2x 135
Spotřeba plynu	1,092 kg/h	1,092 kg/h	1,48 m3/h

Hořák max 2x 4,0 kW	**12,8 kWh/kg G 30 BUTAN 30 mbar**	**12,8 kWh/kg G 31 PROPAN 37 mbar**	**9,45 kWh/m3 st G 20 Z. PLYN 20 mbar**
Tryska hořáku pr. 1/100 mm	3x 87	3x 87	3x 135
Spotřeba plynu	1,638kg/h	1,638 kg/h	2,22 m3/h

KONTROLA OBALU A ZAŘÍZENÍ

Zařízení opouští naše sklady v řádném obalu, na kterém jsou odpovídající symboly a označení. V obalu se nachází odpovídající návod k obsluze. Jestliže by obal měl vykazovat špatné zacházení, známky poškození, musí se okamžitě reklamovat u přepravce a to sepsáním a podepsáním protokolu o škodě. Na pozdější reklamace nebude brán zřetel.

⚠ Důležité upozornění

Tento návod musí být řádně a pozorně přečten, protože obsahuje důležité informace o bezpečnostních prvcích, instalaci a použití.

•Tato doporučení se vztahují na tento výrobek, nebo produktovou linii.
•Tento návod se musí řádně uschovat pro budoucí použití.
•Zabraňte dětem manipulovat s přístrojem.
•Při prodeji nebo přemístění je nutno se přesvědčit, že obsluha nebo odborný servis se seznámil s ovládáním a instalačními pokyny v přiloženém návodu.
•Výrobek smí obsluhovat pouze obsluha, která se seznámila s tímto návodem k použití.
•Nesmí být spuštěn bez dozoru.
•Doporučuje se kontrola odborným servisem minimálně 2x ročně.
•Při eventuální opravě nebo výměně dílů musí být použity originální náhradní díly.
•Výrobek se nesmí čistit proudem vody nebo tlakovou sprchou.
•Při poruše nebo špatném chodu výrobku je nutné odpojit veškeré přívody (voda, elektřina, plyn) a zavolat autorizovaný servis.
•Výrobce se vzdává jakékoli zodpovědnosti při poruchách způsobenými chybnou instalací, nedodržením shora uvedených doporučení, jiným užíváním apod.
•Přístroj se smí používat pouze pouze k účelu, ke kterému je určený, jiné použití je zakázané a může vést ke vzniku nebezpečí či úrazu
•Musí být zajištěno nejpřísnější dodržování pravidel protipožární ochrany

UMÍSTĚNÍ

Ke správné činnosti a umístění spotřebiče je nutné dodržet následující směrnice dle norem TPG G 704 01, ČSN 127040 a ČSN 127010.

Rozbalte přístroj a zkontrolujte, zda se přístroj nepoškodil během přepravy. Umístěte přístroj na vodorovnou plochu (maximální nerovnost do 2°). Drobné nerovnosti lze vyrovnat regulovatelnými nožičkami.

Jestliže zařízení bude umístněno tak, že bude v kontaktu se stěnami nábytku, tyto musí odolávat teplotě až 60°C. Instalaci, seřízení, uvedení do provozu musí provést kvalifikovaná osoba, která má k takovýmto úkonům oprávnění a to dle platných norem.

Přístroj může být instalován samostatně nebo v sérii s přístroji naší výroby. Je nutno dodržovat minimální vzdálenost 10 cm od hořlavých materiálů. V tomto případě je nutné zabezpečit odpovídající úpravy, aby byla zabezpečena tepelná izolace hořlavých částí.

Spotřebič se musí instalovat pouze na nehořlavém povrchu nebo u nehořlavé stěny.

BEZPEČNOSTNÍ OPATŘENÍ Z HLEDISKA POŽÁRNÍ OCHRANY PODLE ČSN 061008 ČL. 21

• obsluhu spotřebiče smí provádět pouze dospělé osoby

• spotřebič smí být bezpečně používán v obyčejném prostředí podle ČSN 332000-1

• spotřebič je nutné umístit tak, aby stál nebo visel pevně na nehořlavém podkladu

Na spotřebič a do vzdálenosti menší než bezpečná vzdálenost od něho nesmějí být kladeny předměty z hořlavých hmot (nejmenší vzdálenost spotřebiče od hořlavých hmot je 10 cm).

•informace o stupni hořlavosti běžných stavebních hmot uvádí tabulka níže. Spotřebiče musí být instalovány bezpečným způsobem. Při instalaci musí být dále respektovány příslušné projektové, bezpečnostní a hygienické předpisy dle:
• ČSN 06 1008 požární bezpečnost lokálních spotřebičů a zdrojů tepla
• ČSN 33 2000 prostředí pro elektrická zařízení

Tabulka: stupeň hořlavosti stavební hmoty zařazené do st. hořlavosti (ČSN 730823) hmot a výrobků

Stupeň hořlavosti	Stavební hmoty
A - nehořlavé	žula, pískovec, betony, cihly, keramické obkladačky, omítky
B - nesnadno hořlavé	akumin, heraklit, lihnos, itaver
C1 - těžce hořlavé	dřevo, listnaté, překližky sirkoklit, tvrzený papír, umakart
C2 - středně hořlavé	dřevotřískové desky, solodur, korkové desky, pryž, podlahoviny
C3 - lehce hořlavé	dřevovláknité desky, polystyrén, polyureten, PVC

Spotřebiče musí být instalovány bezpečným způsobem. Při instalaci musí být dále respektovány příslušné projektové, bezpečnostní a hygienické předpisy dle:

• ČSN 06 1008 požární bezpečnost lokálních spotřebičů a zdrojů tepla

• ČSN 33 2000 prostředí pro elektrická zařízení

INSTALACE

Důležité:
Výrobce neposkytuje žádnou záruku na závady, vzniklé v důsledku nesprávného používání, nedodržování instrukcí obsažených v přiloženém návodu k použití a špatným zacházením se spotřebiči.

Instalaci, úpravy a opravy spotřebičů pro velkokuchyně, tak jako i jejich demontáž z důvodu možného poškození přívodu plynu, mohou být prováděny pouze na základě smlouvy o údržbě, tato smlouva může být uzavřena s autorizovaným prodejcem, přičemž musí být dodržovány technické předpisy a normy a předpisy týkající se instalace, elektrického přívodu, plynové přípojky a bezpečnosti práce.

Technické instrukce pro instalaci a seřízení, k použití POUZE pro specializované techniky.

Instrukce, které následují, se obrací k technikovi kvalifi kovanému pro instalaci, aby provedl všechny operace způsobem co nejkorektnějším a podle platných norem.

Jakákoli činnost spojená s regulací apod. musí být vykonána pouze se zařízením odpojeným ze sítě. Je - li nutno udržovat spotřebič pod napětím je nutno dbát nejvyšší opatrnosti.

Typ spotřebiče pro provedení odtahu je deklarován na typovém štítku, jedná se o spotřebiče typu A1.

TRUBKA PRO PŘIPOJENÍ PLYNU

Plyn musí být připojen trubkou z pozinkované oceli, mědi nebo ohebnou ocelovou hadicí a to v souladu s platnými normami. Každý přístroj musí mít uzavíratelný kohout u přívodu, aby se dal snadno zastavit přívod plynu. Po instalaci přístroje musíme zkontrolovat případné úniky plynu. Nikdy nekontrolujte úniky otevřeným ohněm, je nutno použít materiály, které nezpůsobují korozi. Použijte např. roztok mýdlové vody. Přístroje prošly důkladnou kontrolou u výrobce, údaje o druhu plynu, tlaku a typu přístroje jsou uvedeny na štítku s charakteristikami.

KONTROLA NASTAVENÍ PŘÍSTROJE NA DRUH PLYNU

Zkontrolujte, jestli je přístroj uzpůsoben na druh plynu, který používáte. Na štítku každého přístroje je napsán typ plynu na jaký je uzpůsoben.

POKYNY PRO PŘESTAVBU NA JINÉ DRUHY PLYNU

Přístroje jsou nastaveny a zkontrolovány na zemní plyn (viz. štítek přístroje). Přestavba na jiný druh plynu musí být vykonána kvalifikovanou osobou, trysky na jiný druh plynu jsou obsaženy v balíčku s návodem.

VÝMĚNA TRYSKY HLAVNÍHO HOŘÁKU (obr. 3)

Sejměte rošt a vrchní díly hořáku a nerezovou vanu. Odšroubujte trysku a zašroubujte novou na požadovaný typ plynu (viz tab. technických dat). Hořák nepotřebuje seřizovat přívod vzduchu. Vše vraťte zpět v opačné pořadí.Dbejte na to, aby všechny díly hořáku do sebe důkladně zapadly.

Důležité:
Po přestavbě přístroje na jiný druh plynu změňte tento údaj na štítku přístroje. Kontrola chodu přístroje:

• zkontrolujte případné úniky plynu
• zkontrolujte zažehnutí a plamen hlavního hořáku
• zkontrolujte a plamen hlavního hořáku na min.výkon (sporo)
• vyzkoušejte, jestli plamen hořáku olizuje termočlánek a je modrý
• uživateli se doporučuje při používání spotřebiče postupovat podle návodu

SEŘÍZENÍ PLAMENE PŘI SNÍŽENÉM VÝKONU (SPORO)

Plamen při nastavení kohoutu na min.výkon (sporo) se seřizuje šroubkem umístěným v těle kohoutu vedle hřídele kohoutu.

Pro seřízení postupujte takto:
• sejměte regulační knoflík kohoutu (tahem k sobě)
• vedle hřídele kohoutu je otvor pro seřízení
• pomocí malého plochého šroubováku seřiďte plamen

ÚDRŽBA

Doporučuje se nechat přístroj alespoň dvakrát ročně překontrolovat odborným servisem. Veškeré zásahy do přístroje může provádět pouze kvalifikovaná osoba, která má k takovým to úkonům oprávnění. Některé části mohou vyžadovat výměnu během doby životnosti spotřebiče:

• piezzo elektroda, čidlo termopojistky

VÝMĚNA PIEZZO ELEKTRODY NEBO ČIDLA TERMOPOJISTKY

Odšroubujte a sejměte spodní kryt.Odšroubujte držák piezzo elektrody a čidla termopojistky. Odpojte a demontujte piezzo elektrodu nebo čidlo termopojistky . Montáž nového dílu proveďte v opačném pořadí.

NÁVOD K POUŽITÍ

Pozor! Než-li začnete přístroj používat, je nutné z celého povrchu sejmout ochranné fólie nerezového plechu, a pak jej dobře omýt vodou se saponátem na nádobí, a poté otřít vlhkým hadrem. V případě, že při prvním uvedení do chodu plotna kouří, je důležité nechat fungovat přístroj alespoň po dobu jedné hodiny naprázdno, dokud nezmizí zápach.

Zapálení hlavního hořáku a regulace teploty (obr. 1)

Dejte reg.knoflík kohoutu (A) do polohy „zapálení hlavního hořáku" a poté jej stiskněte a držte jej, několikrát stiskněte knoflík piezo zapalovače (B), dokud se nezapálí hlavní hořák. Plamen je viditelný skrz otvor ve předním panelu (C). Po zapálení hořáku držte knoflík (A) stisknutý ještě několik sekund, než se zahřeje termopojistka, poté knoflík uvolněte. Pokud plamen zhasne, celý postup opakujte.

Snížený výkon
Otočením knoflíku (A) do polohy „sporo" nastavíte hoření hořáku na snížený výkon.
Vypnutí celého přístroje
Stačí otočit knoflíkem (A) do polohy „0"

Nádoba na sběr tuku

Nádobu je třeba kontrolovat pravidelně a zavčas ji vyprázdnit. Nádobu musíte vyčistit po každém vypnutí spotřebiče.

POZOR! Nádoba na sběr tuku může být při provozu horká. Nádobu vyprazdňujte je-li zařízení vychladlé.

A Regulační knoflík
B Zapalování piezzo
C Otvor pro kontrolu plamene
D Zásuvka na olej
E Smažicí deska

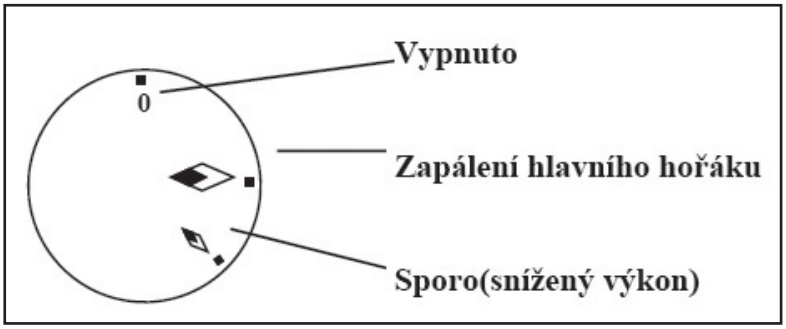

ČIŠTENÍ A ÚDRŽBA

POZOR! Zařízení se nesmí čistit přímou nebo tlakovou vodou. Čistěte zařízení denně. Denní údržba prodlužuje životnost a účinnost zařízení. Vždy vypněte hlavní přívod k zařízení. Nerezové části omyjte vlhkým hadrem se saponátem bez hrubých částeček, vytřete do sucha. Nepoužívejte abrasivní nebo korosivní čistící prostředky. Všechny zbytky jídla musí být z pracovní plochy odstraněny, můžete použít špachtli. Po každém čištění zařízení musíte potřít grilovací plochy rostlinným olejem.

JAK POSTUPOVAT V PŘÍPADĚ PORUCHY

Vypněte elektrický a plynový přívod a zavolejte servisní organizaci prodejce.

UPOZORNĚNÍ

Záruka se navztahuje na všechny spotřební díly podléhající běžnému opotřebení (gumová těsnění, žárovky, skleněné a plastové díly atd.). Záruka se též nevztahuje na zařízení pokud není provedena instalace v souladu s návodem – oprávněným pracovníkem dle odpovídajících norem a pokud bylo se zařízením neodborně manipulováno (zásahy do vnitřního zařízení atd.) nebo bylo obsluhováno nezaškoleným personálem a v rozporu s návodem k použití, dále se záruka nevztahuje na poškození přírodními vlivy či jiným vnějším zásahem.

Přepravní obaly a zařízení po ukončení životnosti odevzdejte do sběru, dle předpisů o nakládání s odpadem a nebezpečným odpadem.

ROZMĚROVÝ OBRÁZEK

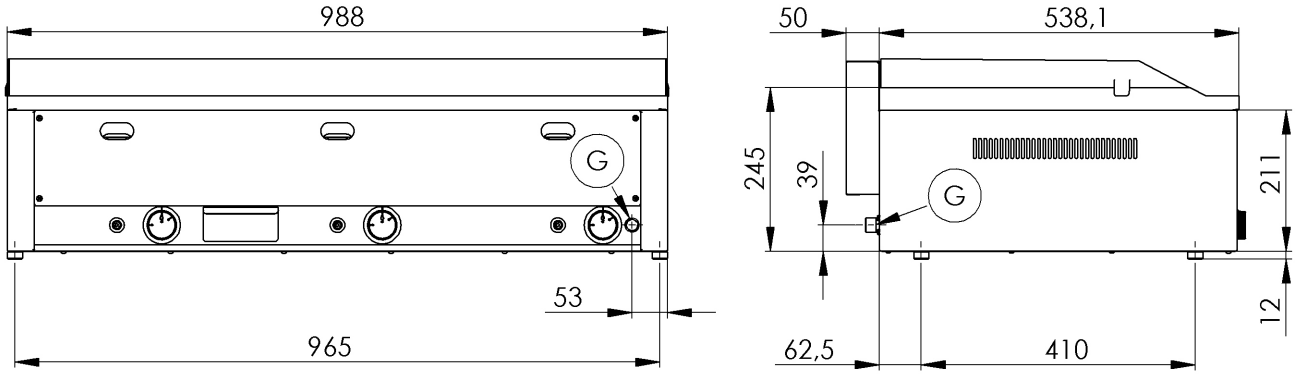

Spis treści

OŚWIADCZENIE ZGODNOŚCI Z NORMAMI 12

DANE TECHNICZNE 12

DANE TECHNICZNE PALNIKÓW 12

KONTROLA OPAKOWANIA I URZĄDZENIA 13

UMIEJSCOWIENIE 13

INFORMACJA O INSTALACJI 14

ODPROWADZANIE SPALIN W URZĄDZENIACH TYPU A 14

PRZYŁĄCZE GAZU 15

INSTRUKCJA OBSŁUGI 16

CZYSZCZENIE I KONSERWACJA 17

RYSUNEK WYMIAROWY 18

OŚWIADCZENIE ZGODNOŚCI Z NORMAMI

Producent oświadcza, że urządzenia są wykonane według polskich norm i przepisów Unii Europejskiej. Montaż musi być przeprowadzony zgodnie z obowiązującymi normami, zwłaszcza w kwestii odpowiedniego wietrzenia pomieszczeń i systemu odprowadzenia spalin.

Uwaga!
Producent nie odpowiada za szkody wynikłe pośrednio lub bezpośrednio przez: złą instalacje, niewłaściwą obsługę lub przeróbki, niedostateczna konserwacje lub inne przyczyny niezgodne z punktami warunków sprzedaży. Urządzenie to przeznaczone jest do profesjonalnego używania i musi być obsługiwane osobami o odpowiedniej kwalifikacji. Części, które były po nastawieniu zabezpieczone przez producenta lub pracownika serwisu nie mogą być zmieniane.

DANE TECHNICZNE

Tabliczka znamionowa znajduje się na tylnej części obudowy urządzenia. Przed instalacją zaleca się zapoznanie z instrukcją obsługi i wszystkimi niżej umieszczonymi informacjami.

Typ	Wymiary (cm)	Moc (kW)	Wymiary płyty (cm)	Przyłącze gazu (Ø)	Rodzaj płyty
FTH - 30 G	33 x 58 x 22 v	4,0	32,5 x 48	1/2“	gładka
FTR - 30 G	33 x 58 x 22 v	4,0	32,5 x 48	1/2“	ryflowana
FTH - 60 G	66 x 58 x 22 v	8,0	65 x 48	1/2“	gładka
FTHR - 60 G	66 x 58 x 22 v	8,0	65 x 48	1/2“	½ gładka, ½ ryflowana
FTH - 90 G	99 x 58 x 22 v	12,0	98 x 48	1/2“	gładka
FTHR - 90 G	99 x 58 x 22 v	12,0	98 x 48	1/2“	2/3 gładka, 1/3 ryflowana
FTHC - 30 G	33 x 58 x 22 v	4,0	32,5 x 48	1/2“	gładka chromowana
FTRC - 30 G	33 x 58 x 22 v	4,0	32,5 x 48	1/2“	ryflowana chromowana
FTHC - 60 G	66 x 58 x 22 v	8,0	65 x 48	1/2“	gładka chromowana
FTHR-C - 60 G	66 x 58 x 22 v	8,0	65 x 48	1/2“	½ gładka, ½ ryflowana chromowana

DANE TECHNICZNE PALNIKÓW

Palnik max 4,0kW	**12,8 kWh/kg G 30 BUTAN 30 mbar**	**12,8 kWh/kg G 31 PROPAN 37 mbar**	**9,45 kWh/m3 st G 20 GAZ ZIEMNY 20 mbar**
Dysza palnika pr. 1/100 mm	87	87	135
Zużycie gazu	0,546 kg/h	0,546 kg/h	0,74 m3/h

Palnik max 2x 4,0 kW	**12,8 kWh/kg G 30 BUTAN 30 mbar**	**12,8 kWh/kg G 31 PROPAN 37 mbar**	**9,45 kWh/m3 st G 20 GAZ ZIEMNY 20 mbar**
Dysza palnika pr. 1/100 mm	2x 87	2x 87	2x 135
Zużycie gazu	1,092 kg/h	1,092 kg/h	1,48 m3/h

KONTROLA OPAKOWANIA I URZĄDZENIA

Urządzenie opuszcza nasze magazyny w opakowaniu, na którym są umieszczone odpowiednie symbole. Wewnątrz opakowania znajduje się instrukcja obsługi. Jeśli zauważymy uszkodzenie opakowania, należy niezwłocznie reklamować fakt ten u spedytora. Reklamacja powinna być sporządzona pisemnie, potwierdzona podpisami obu stron. Późniejsze reklamacje nie będą akceptowane.

Ważne

Niniejsza instrukcja powinna być przeczytana z uwagą, ponieważ zawiera ważne informacje bezpieczeństwa, montażu oraz obsługi.

•Ten dokument dotyczy produktu wyszczególnionego w tytule.
•Instrukcję należy zachować.
•Urządzenie może obsługiwać wyłącznie osoba dorosła.
•Przy sprzedaży lub przemieszczeniu urządzenia należy upewnić się, że obsługa lub serwis zapoznał się z instrukcją obsługi i montażu.
•Urządzenie może obsługiwać wyłącznie osoba przeszkolona w zakresie obsługi.
•Nie uruchamiać bez dozoru.
•Zaleca się przegląd urządzenia minimum 2 razy w roku przez pracowników serwisu.
•Przy wymianach części używać części zamienne oryginalne.
•Urządzenia nie należy czyścić (z zewnątrz) strumieniem wody lub prysznicem.
•Podczas awarii lub złej pracy urządzenia należy odłączyć i wezwać autoryzowany serwis.
•Producent nie odpowiada za szkody wynikłe przez złą instalację lub przez nie przestrzeganie w/w przepisów.

UMIEJSCOWIENIE

Do regulacji i instalacji urządzenia jest konieczne, by pomieszczenie - kuchnia - było odpowiednio wietrzone (wg istniejących norm). Jeżeli urządzenie będzie umieszczone tak, że będzie stykać się ze ścianą pomieszczenia (kuchni), musi być ściana odporna na temperaturę powyżej 60°C.

Ważne jest by po odpakowaniu urządzenia, skontrolować czy urządzenie nie zostało uszkodzone w czasie transportu. Urządzenie umieścić na poziomej powierzchni (z max nierównością do 2°). Drobne nierówności można wyrównać za pomocą nóżek.

Urządzenie może być instalowane oddzielnie lub w serii z innymi urządzeniami naszej produkcji. Jest ważne utrzymać odległość 10 cm od materiałów łatwopalnych. W takim przypadku ważne jest dodatkowe zabezpieczenie materiałami izolującymi.

INFORMACJA O INSTALACJI

Ważne
Producent nie odpowiada za usterki, które powstały na skutek nieodpowiedniej eksploatacji urządzenia wbrew instrukcji obsługi.

Poniższe instrukcje przeznaczone są dla wykwalifikowanego pracownika autoryzowanego serwisu, aby przeprowadził instalację w poprawny sposób, zgodnie z obowiązującymi normami.
Jakakolwiek regulacja powinna być przeprowadzona przy urządzeniu odłączonym od sieci. Jeśli jednak zaistnieje konieczność regulacji w trakcie pracy urządzenia, należy zachować szczególną ostrożność.

INSTALACJA

Instalacja, naprawy i ustawienia urządzeń do kuchni profesjonalnych i demontaż mogą być przeprowadzane tylko na podstawie umowy o utrzymywaniu. Taka umowa może być podpisana ze sprzedawcą urządzenia. Muszą być zachowane wszystkie normy i przepisy dotyczące instalacji i bezpieczeństwa pracy.

Wentylacja pomieszczenia musi być odpowiednio zaprojektowana, wg. istniejących przepisów i norm. Urządzenie może być zainstalowane samodzielnie lub w serii z innymi naszymi urządzeniami. Od ewentualnej ściany z łatwopalnego materiału musi być dotrzymany odstęp ponad 10cm.

ODPROWADZANIE SPALIN W URZĄDZENIACH TYPU A

WYCIĄG NATURALNY

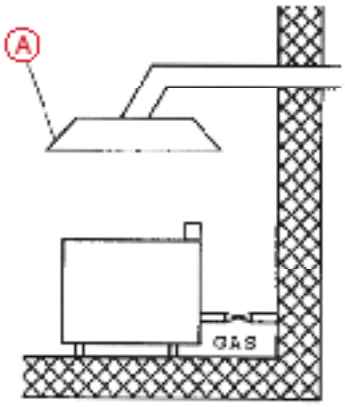

Wyciąg jest umieszczony bezpośrednio nad urządzeniem a wentylacja jest zapewniona przez naturalny ciąg komina.

(A) wyciąg
(B) sterownik

WYCIĄG WYMUSZONY

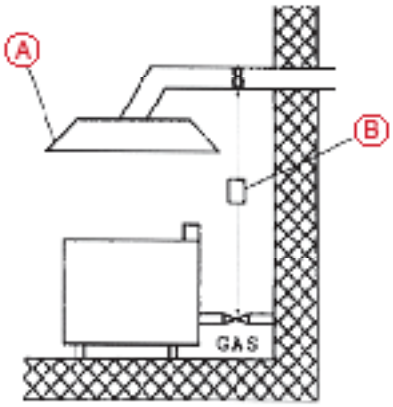

Instalacja wentylacyjna nie posiada naturalnego ciągu, lecz jest on wymuszony wentylatorem. W tym przypadku konieczne jest sprzężenie z zaworem dopływu gazu – w przypadku awarii wentylatora dopływ gazu do urządzenia zostanie odcięty.

PRZYŁĄCZE GAZU

Gaz musi być przyłączony materiałami zgodnymi z obowiązującymi normami. Każde urządzenie musi być podłączone przez zawór gazowy, aby było możliwe odłączenie dopływu gazu w przypadku awarii. Po instalacji urządzenia należy sprawdzić czy nie występuje wyciek gazu. Nie należy sprawdzać wycieków gazu otwartym ogniem. Rodzaj gazu, na jaki zostało przystosowane urządzenie, jest wpisany na tabliczce znamionowej.

KONTROLA PODŁĄCZENIA GAZU

Sprawdzić, czy urządzenie jest przystosowane do typu podłączonego gazu - podłączony gaz powinien być zgodny z oznaczeniem na tabliczce znamionowej.

PODŁĄCZENIE INNEGO TYPU GAZU

Urządzenia są przystosowane do gazu ziemnego. Przestawienie urządzenia na inny typ gazu zasilającego może być wykonane jedynie przez wykwalifikowany personel autoryzowanego serwisu producenta. Dysze na propan-butan są dołączone do urządzenia w osobnym woreczku.

WYMIANA DYSZY PALNIKA GŁÓWNEGGO (RYS. 3)

Zdjąć ruszt i górne części palnika oraz nierdzewną pokrywę (A). Odkręcić dyszę (D) i wkręcić nową - na właściwy typ gazu, zgodnie z tabelą danych technicznych. Nie trzeba ustawiać palnika. Wszystkie części zamontować na właściwe miejsce w odwrotnej kolejności niż były zdejmowane.

Ważne:

Po przestawieniu urządzenia na inny typ gazu należy zmienić opis na tabliczce znamionowej.

Kontrola pracy urządzenia:

- skontrolować ewentualne wycieki gazu
- skontrolować zapalanie i płomień głównego palnika
- skontrolować płomień głównego palnika przy pracy z minimalną mocą
- sprawdzić, czy płomień otacza termoparę i jest barwy niebieskiej
- zaleca się używać urządzenia zgodnie z instrukcją obsługi

USTAWIENIE MINIMALNEGO PLOMIENIA (PRZY ZMNIEJSZONEJ MOCY)

Płomień minimalny ustawia się za pomocą śrubki znajdującej się w korpusie zaworu gazowego.

ABY WYREGULOWAĆ NALEŻY:

- zdjąć pokrętło regulacyjne (ciągnąć do siebie)
- małym śrubokrętem przez otwór regulacyjny ustawić płomień

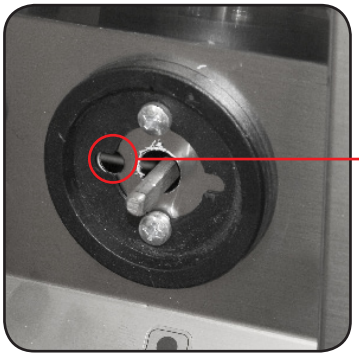

INSTRUKCJA OBSŁUGI

Ważne!

Przed pierwszym uruchomieniem urządzenia należy odkleić folię ochronną oraz przemyć niewielką ilością wody z płynem do mycia naczyń. Ponadto, pierwsze uruchomienie płyty grillowej wiąże się z jej wypaleniem co trwa ok.15÷20 minut. W tym czasie z urządzenia może wydobywać się nieprzyjemny zapach.

Załączanie urządzenia i regulacja temperatury

• nacisnąć pokrętło regulacyjne wcisnąć i przekręcić do położenia z oznaczeniem dużego płomienia
• trzymając wciśnięte pokrętło nacisnąć kilkukrotnie przycisk zapalnika
• płomień zapali się automatycznie i jest widzialny przez otwór w przedniej części panelu, jeśli nie – czynność należy powtórzyć
• po zapaleniu palnika należy trzymać wciśnięte pokrętło regulatora jeszcze przez kilka sekund, aby doszło nagrzania termoelementu zabezpieczającego, następnie można puścić pokrętło
• obracając pokrętło do położenia oznaczonego mniejszym płomieniem obniżamy moc grzania
Aby wyłączyć urządzenie wystarczy ustawić pokrętło regulacyjne w pozycji 0.

A Pokrętło regulacyjne
B Piezzo zapalnik
C Kontrola płomienia
D Szufladka na olej
E Płyta

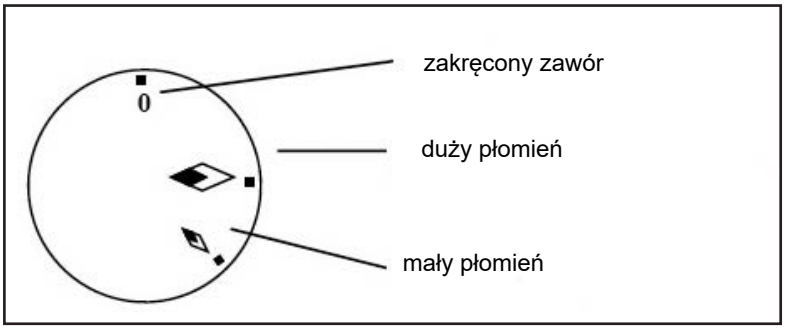

Szufladka na tłuszcz

Szufladkę na tłuszcz należy na bieżąco kontrolować i opróżniać, aby nie doszło do przepełnienia. Zaleca się czyszczenie po każdym cyklu pracy.

Uwaga!
Przy wyciąganiu szufladki zaraz po zakończeniu lub w trakcie pracy urządzenia, należy zachować ostrożność, gdyż może być ona rozgrzana.

Informacja dodatkowa:
Urządzenia wyposażone w dwie płyty grzejne (FTx-60G) umożliwiają osobną regulację każdej z nich, więc można korzystać z urządzenia używając tylko jednej połowy.

CZYSZCZENIE I KONSERWACJA

Zaleca się kontrolę urządzenia przez profesjonalny serwis 2 razy w roku. Wszystkie interwencje w urządzeniu może przeprowadzać tylko przeszkolona osoba, która ma wymagane do tego uprawnienia.

Uwaga!
Przed rozpoczęciem używania urządzenia należy ściągnąć z całej powierzchni folię ochronną oraz przemyć urządzenie wodą z płynem do naczyń, a następnie przetrzeć wilgotną szmatką.

- Czyszczenie przede wszystkim powierzchni, która jest w kontakcie z żywnością musimy przeprowadzać codziennie i bardzo dokładnie.
- Części nierdzewnych nie wolno czyścic pastami gruboziarnistymi lub środkami agresywnymi.
- Do czyszczenia nie używać papierów ściernych.
- W razie silnego zabrudzenia powierzchni dopuszczalne jest użycie gąbki z utwardzoną powierzchnią.
- Urządzenie czyścić wyłącznie zimne - w przeciwnym wypadku grozi to oparzeniem.
- W czasie dłuższej przerwy w eksploatacji urządzenia należy je zakonserwować olejem jadalnym i wyłączyć zasilanie elektryczne.
- Urządzenia nie należy czyścić wodą pod ciśnieniem (z węża).

W razie awarii:
Odłączyć zasilanie elektryczne. Wezwać autoryzowany serwis.

GWARANCJA

Gwarancja nie obejmuje żadnych części, które podlegają naturalnemu zużyciu (uszczelki, żarówki, części plastykowe i szklane itp.) Gwarancja nie obejmuje również urządzenia jeśli podłączone było nie zgodnie z instrukcją lub przez osoby nie posiadające odpowiednich uprawnień. Gwarancja nie obejmuje uszkodzeń spowodowanych warunkami atmosferycznymi lub przez osoby trzecie.

RYSUNEK WYMIAROWY

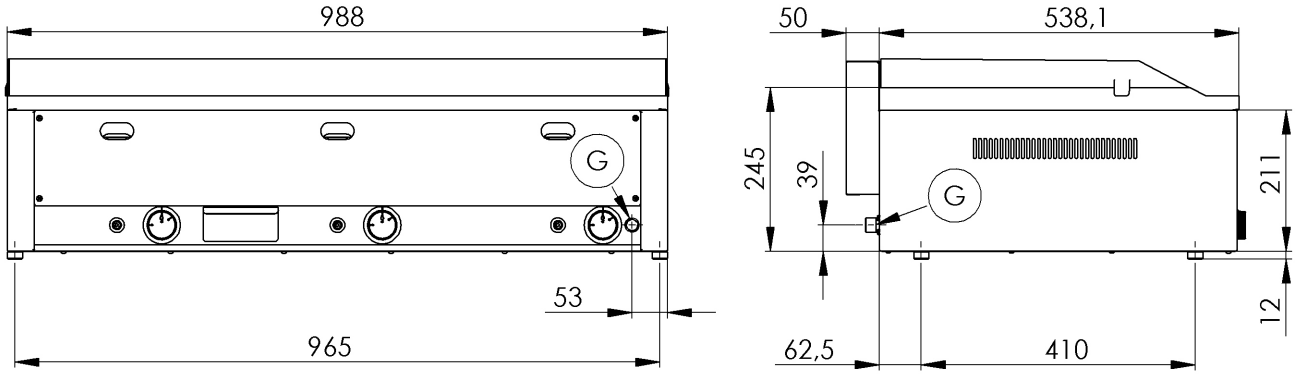

KONTAKT:

- **PL:** **RM GASTRO Polska Sp. z o. o.,**
  ul. Sportowa 15A, 43-450 Ustroń tel. +48 33 854 73 26,
  info@rmgastro.pl, www.rmgastro.pl
- **CZ:** RM GAGTRO CZ s.r.o.,
  Náchodská 818/16, Praha 9
  tel. +420 281 926 604, info@rmgastro.cz, www.rmgastro.cz
- **SK:** RM GASTRO - JAZ s.r.o.,
  Rybárska 1, Nové Město nad Váhom tel. +421 32 7717061,
  obchod@rmgastro.sk, www.rmgastro.sk

CE Deklaracja zgodności
Declaration of Conformity

Na własną odpowiedzialność deklarujemy, że wszystkie przedstawione produkty
On our own responsibility we declare that all mentioned products

Typ urządzenia Type of equipment	**PŁYTY GRILLOWE GAZOWE**
Znak komercyjny Trademark	**REDFOX**
Oznaczenie modelu Type designation	**FTH, FTR, FTHR, FTHC, FTRC, FTHRC**
Rok produkcji Year of manufacture	**.....**
Nr seryjny Serial number	**.....**
Dystrybutor, adres Distributor, adress	**RM Gastro Polska Sp. z o.o.** **Ul. Sportowa 15A, 43-450 Ustroń**

spełniają poniższe normy techniczne:
meet these technical standards:
2006/42 CEE, 2006/95 CEE, 2004/108 CEE, 2002/96 CEE, 2011/95 CEE, EN 55014-1, EN 55014-2, EN 60335-1, EN 60335-2-58

Produkt używany zgodnie z naszymi zaleceniami jest bezpieczny. Zastosowaliśmy wszelkie zabezpieczenia, wymagane dla wszystkich typów urządzeń dopuszczonych do obrotu.
The product used according to our recommendations is safe. We used all the safeguards that are consistent for all types of equipment put on the market.

Imienny podpis osoby odpowiedzialnej:

David Riedel prokurent
Personal signature of the person responsible

Data: 2019-03-20

RM GASTRO POLSKA
Spółka z o.o.
ul. Sportowa 15A
43-450 Ustroń
NIP: 873-28-77-942
tel./fax (33) 854 73 26, 854 70 52